副番	改訂日	改　訂　内　容	改訂者	検認者
1				

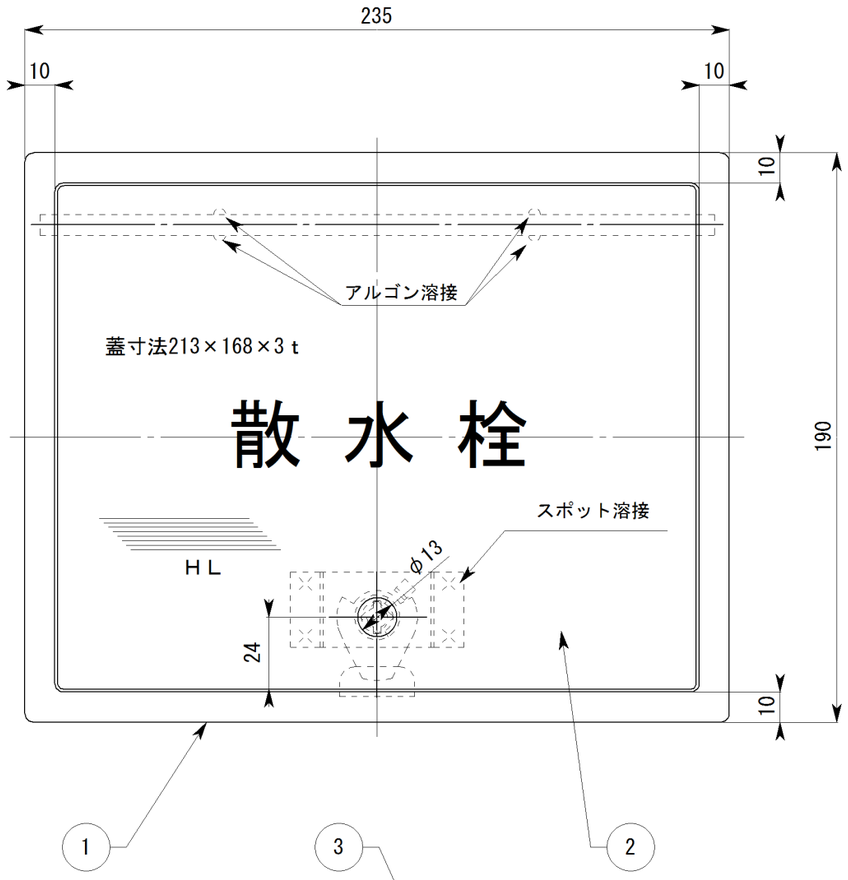

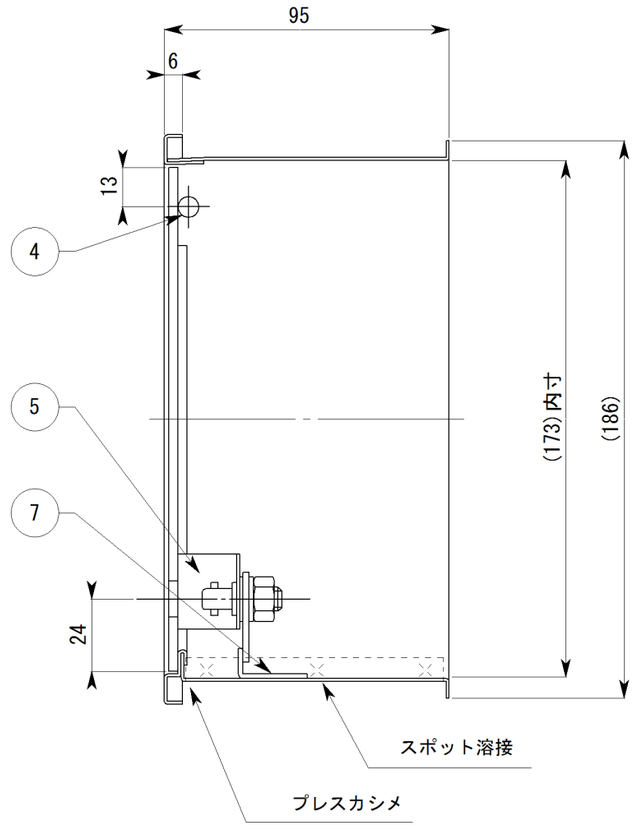

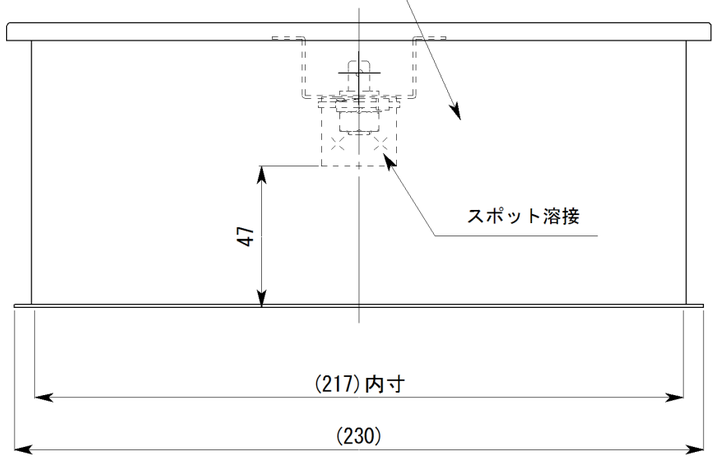

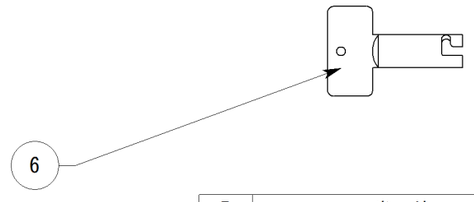

品番	品　　名	材　　質	数量	備　　考
7	当　り	ＳＵＳ３０４　１.５ｔ	1	
6	鍵	真鍮(クロームメッキ)	1	
5	鍵 ユ ニ ッ ト	SUS304/真鍮(クロームメッキ)	1	
4	扉 受 け 軸	ＳＵＳ３０４　φ6	1	
3	本　　体	ＳＵＳ３０４　０.７ｔ　２Ｂ	1	
2	蓋	ＳＵＳ３０４　３.０ｔ　ＨＬ	1	
1	枠	ＳＵＳ３０４　１.０ｔ　ＨＬ	1	

日　付	尺　度		製品名	散水栓ボックス
H28.5	1：2			
設計	照査		図面名	ＳＢ２４−１１ 承認図
製図	検図			
株式会社　アウス			図 番	XBW00078