副番	改訂日	改　訂　内　容	改訂者	検認者
△				
△				

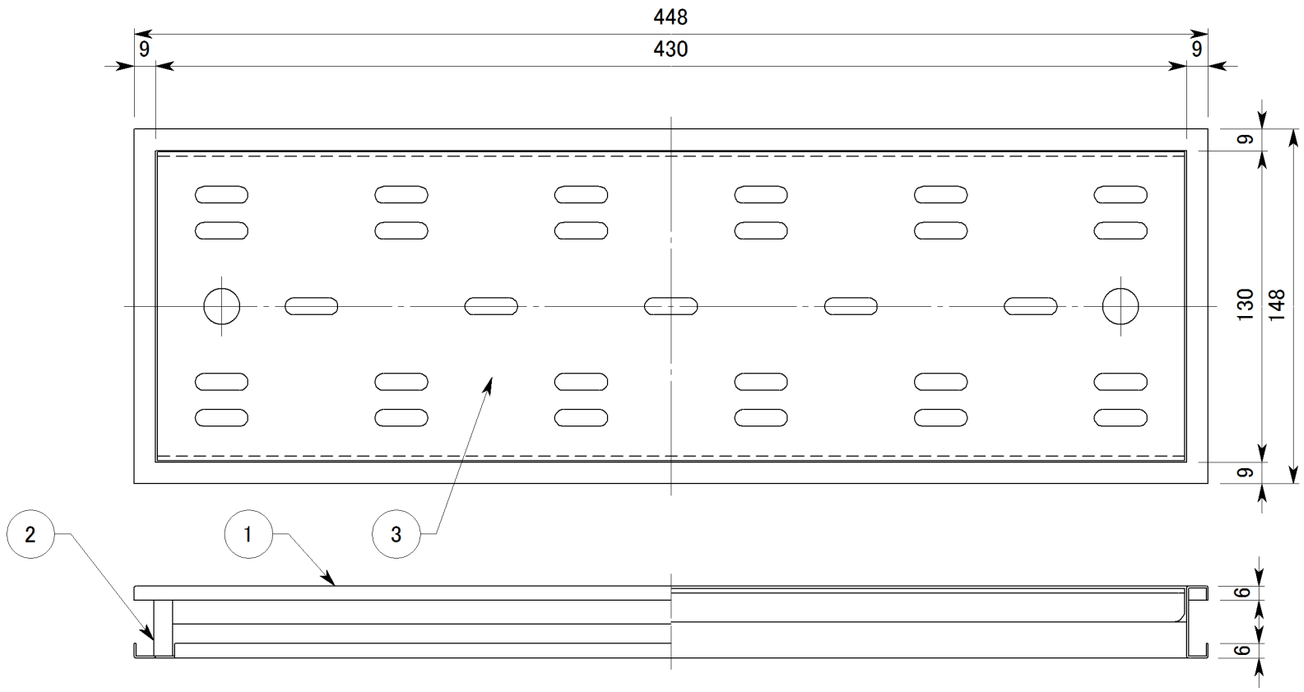

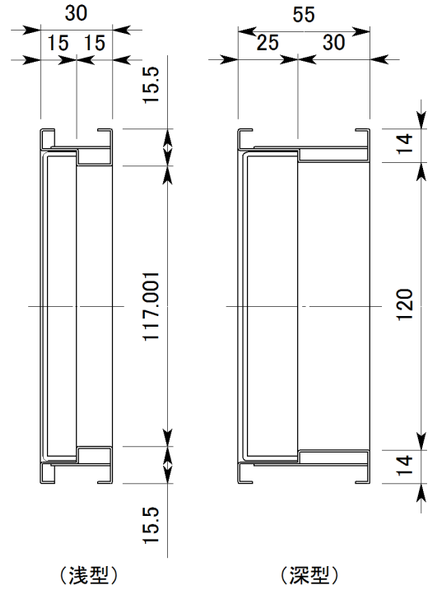

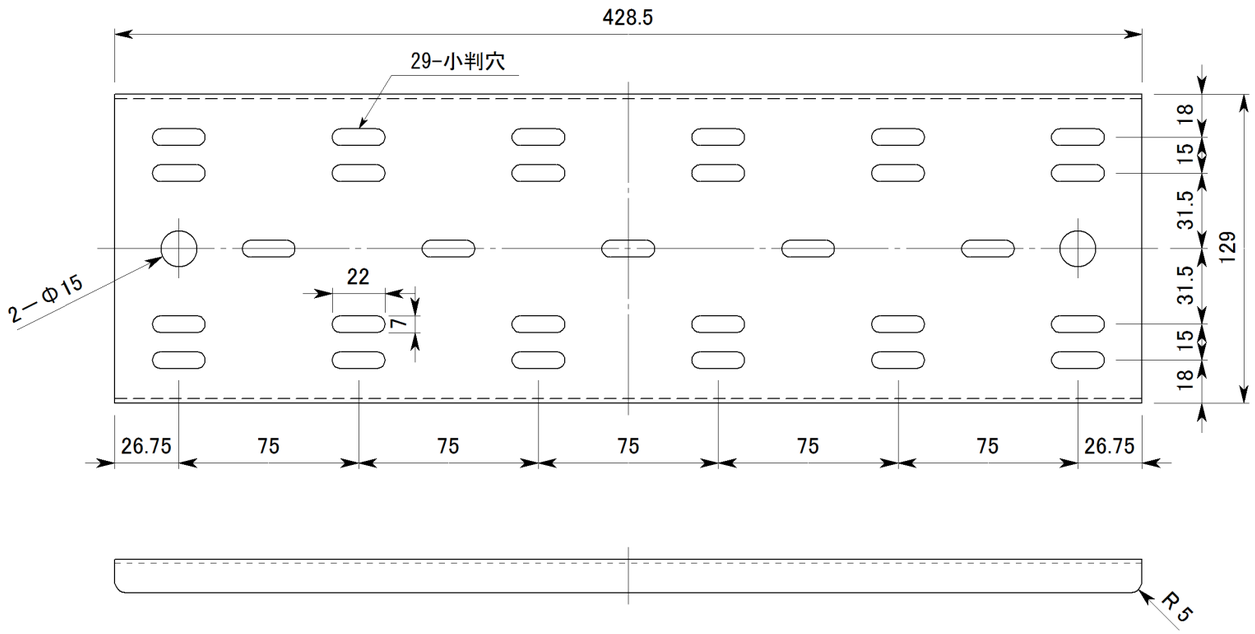

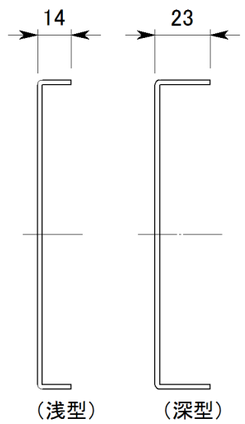

品番	品　　名	材　　質	数量	備　　考
3	蓋(目皿)	SUS304 2.0t	1	
2	耳	SUS304 0.8t	2	
1	本　体	SUS304 0.8t	2	

日　付 H28.04	尺　度 1：2.5		製品名 ハイとーる(浅型・深型)
設計	照査		図面名 FM15-45(D)
製図	検図		
株式会社　アウス			図 番 XHF00067