掃除口（内ネジ）

D-COA

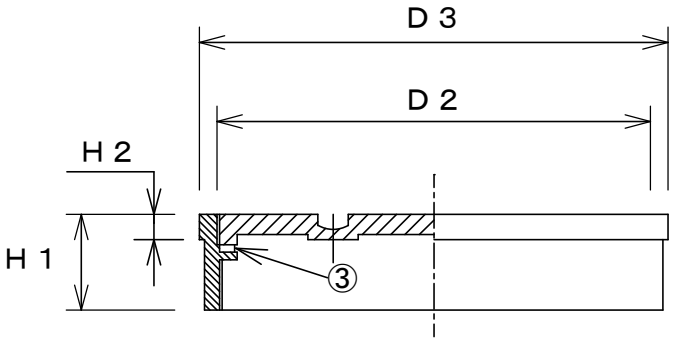

■寸法表（単位：mm）

呼ビ	d	Ｄ２	Ｄ３	Ｈ１	Ｈ２
32	41.91	41	50	18	5
40	47.80	47	55	21	6
50	59.61	59	66	20	6
65	75.18	73	81	18	6
80	87.88	86	93	19	5
100	113.03	110	118	20	6
125	138.43	137	145	27	12
150	163.83	162	173	31	13

■部品構成表

Ｎｏ	部品名	材　質	備　考
1	本体枠	ＣＡＣ203	クロームメッキ
2	蓋	ＣＡＣ203	クロームメッキ
3	パッキン	ＮＲゴム	

●d は管用平行ネジ（ Ｇ ）
●外ネジタイプもあります。

製品番号	Ｄ－ＣＯＡ
製　品　名	掃除口（内ネジ）
製作年月日　令和2年10月6日	製作者　伊東
株式会社　アウス	