ステンレス製 防虫目皿（VP専用）

D-3BVS-VP 25・30

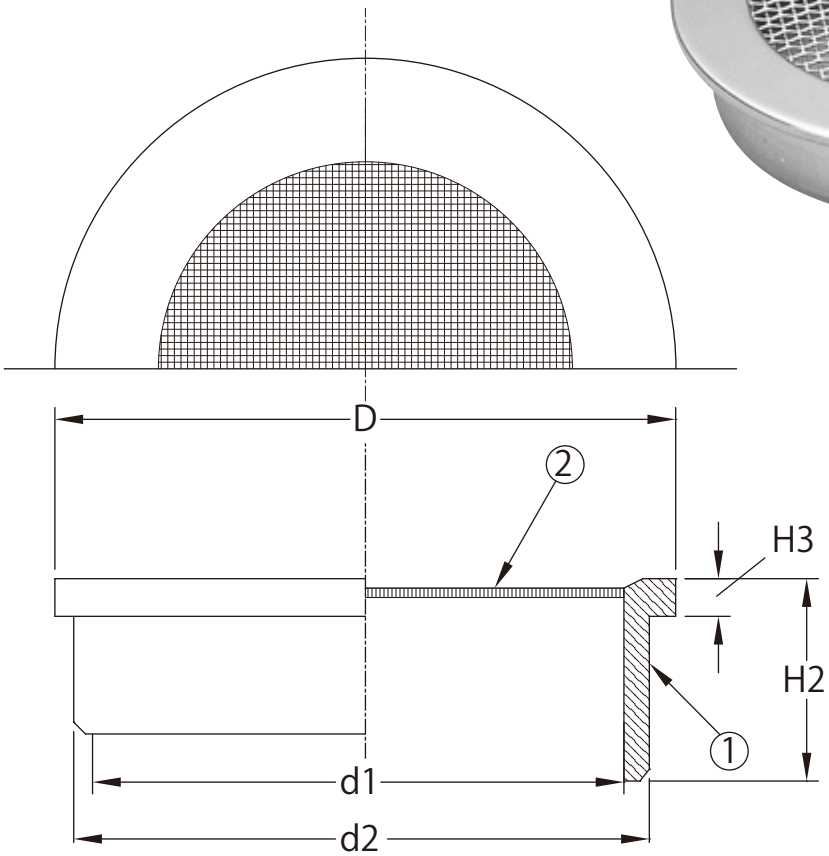

■寸法表（単位：mm）

呼ビ	d1	d2	D	H2	H3
25	21	25.5	3.5	15	3
30	25	31.5	41	18	3.5

■部品構成表

No.	部品名	材質	備考
1	枠	SUS304	
2	アミ	SUS304	16メッシュ

株式会社 アウス